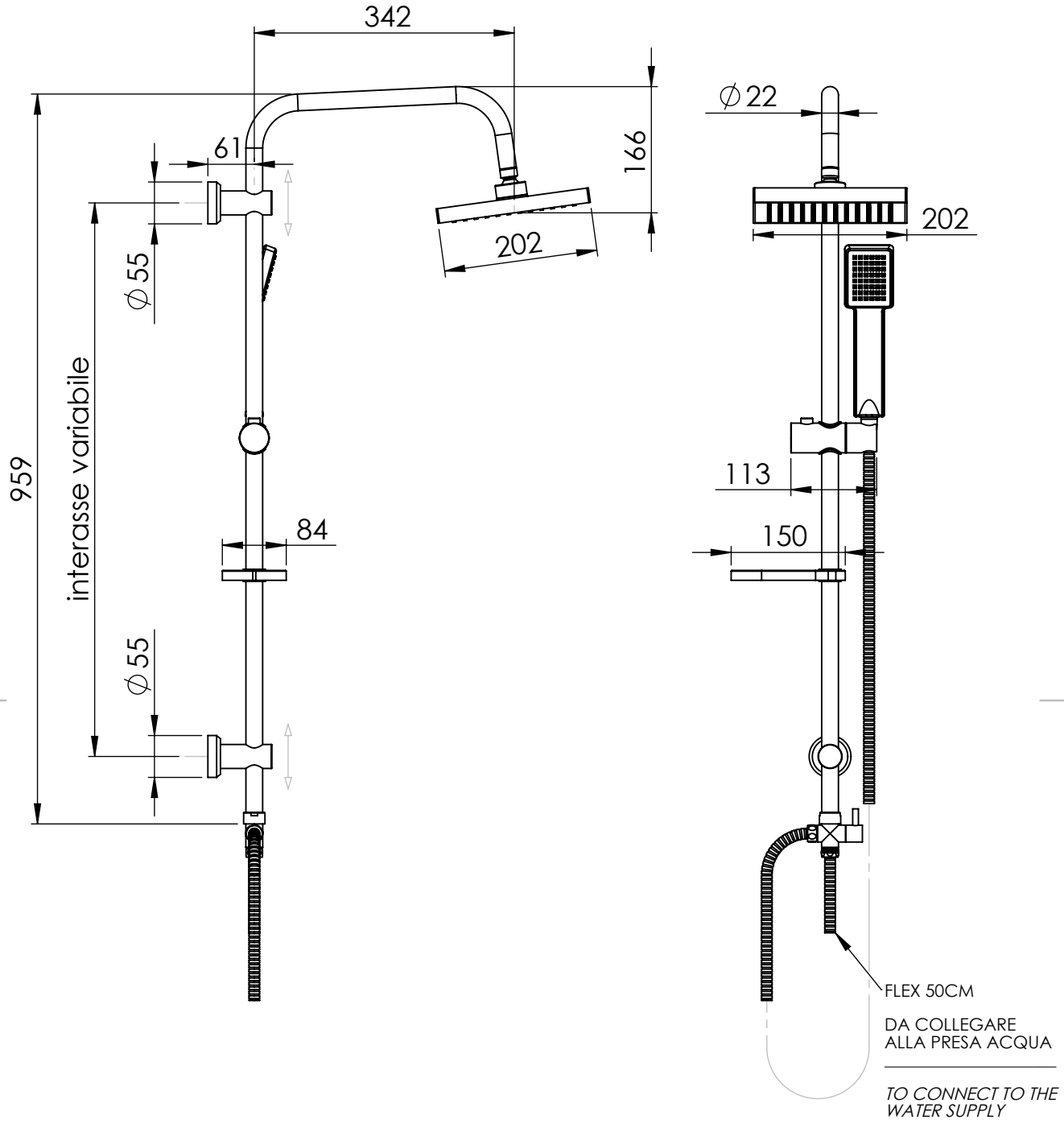

SE NON SPECIFICATO: QUOTE IN MILLIMETRI TOLLERANZE: LINEARE: ANGOLARE:	FINITURA: Cromo	COD. ARTICOLO 18186	QUESTO DISEGNO E' PROPRIETA' DI DAMAST SRL. E' VIETATA LA RIPRODUZIONE PARZIALE O TOTALE E LA DIVULGAZIONE A TERZI SENZA LA NOSTRA AUTORIZZAZIONE SCRITTA.

	NOME	FIRMA	DATA
DISEGNATO	RP		25.05.2023
VERIFICATO			
APPROVATO			
REVISIONE			

DAMAST

Via Barro 159 - 28040 Invorio (NO) - Italia
Tel. (+39) 0322 254028 - Fax (+39) 0322 254029 - www.damast.it

MATERIALE:

PESO:

DESCRIZIONE
Colonna doccia NATURE 332 2.0 Quadra

A4

SCALA 1:8

FOGLIO 1 DI 1